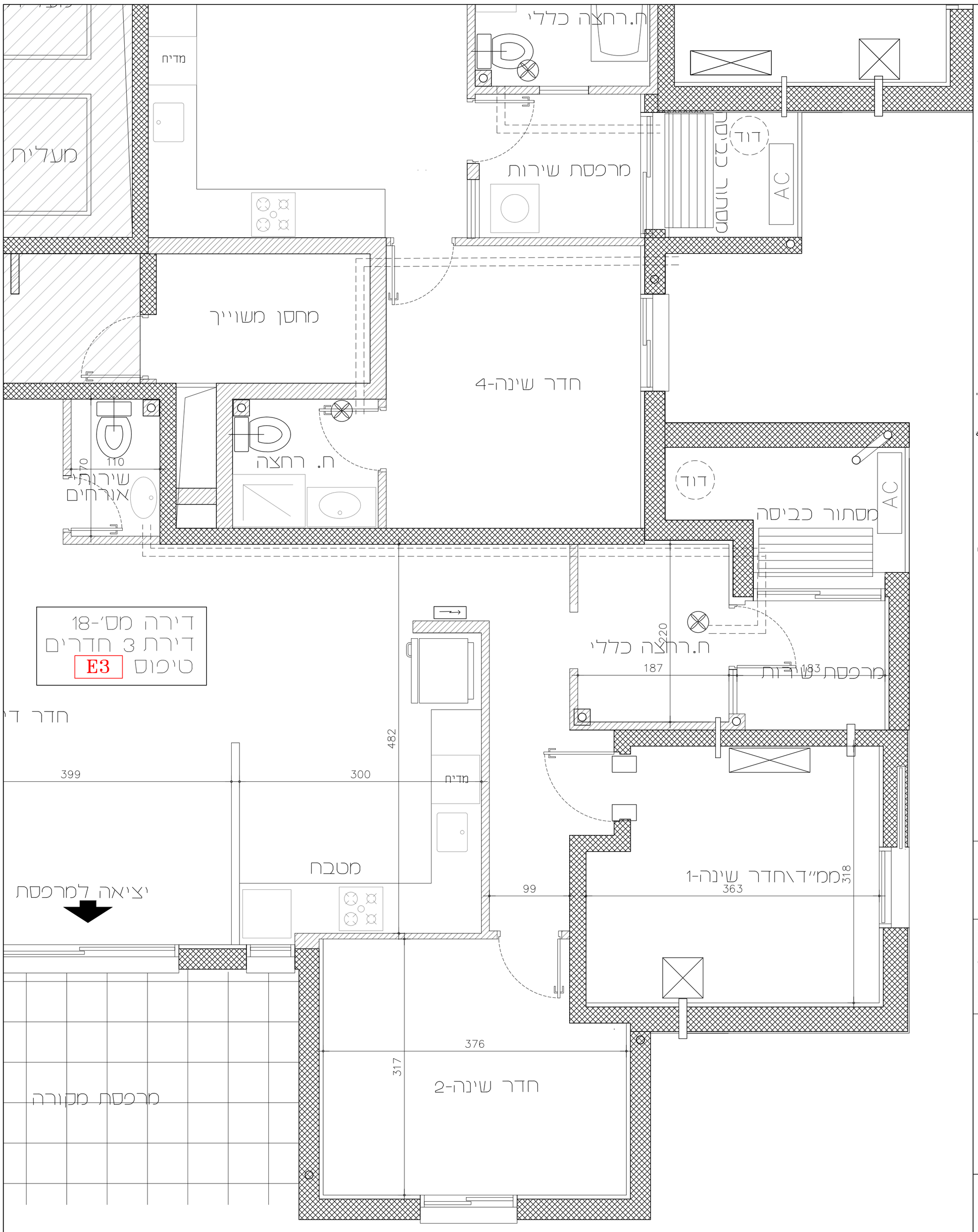

הערות כלליות:

לבניין/רכוש המשותף:

1. התוכניות אינן סופיות ולכן ייתכנו שינויים לפי דרישת הרשויות והיועצים הטכניים בתכניות הביצוע הסופיות.

2. פיתוח המגרש, מיקום חניות, אצירת האשפה, מתקני הגז, חשמל ותקשורת, ייקבעו סופית ע"י האדריכל, ובהתאם לדרישת הרשויות המוסמכות.

3. גבולות המגרש, מעברים וזיקות הנאה ככל שיהיו, יקבעו סופית בתשריט שיאושר לרישום.

4. גבולות המגרש והפיתוח וכן החלקים הצמודים שבתוכנית (ככל שיש כאלו), אינם סופיים וייקבעו סופית רק לאחר גמר הפיתוח.

5. תיתכן העברה גלויה, אנכית ו/או אופקית ובגבהים שונים, של מערכות משותפות שונות כגון: מים, ביוב, אוורור, ניקוז, בשטחים פרטיים, ובשטחים מוצמדים, לרבות במחסנים, מעל/מתחת חניות שלא בהכרח מסומנים בתוכניות המכר.

6. בחצרות פרטיות יתכן ויהיו מערכות ומתקנים משותפים לכלל הבניין כגון: שוחות ניקוז/ביוב, שפיכת מרזבים, חשמל, גז, מים וכו'. שלא בהכרח יסומנו בתוכנית המכר. או שיסמנו כולם/חלקם ויותקנו באופן שונה מהמוצג בתוכנית.

7. בגג העליון ייקבעו מתקנים כגון קולטי שמש, מערכות מיזוג אוויר ו/או כל מתקן אחר שיקבע ע"י החברה, ומיועד לשרת את הבניין, ו/או דירות פרטיות, הכל לפי החלטת החברה ו/או לדרישות הרשויות השונות, ושלא בהכרח יסומנו בתוכניות המכר.

8. פני הריצוף במחסנים יתכן ויוגבהו בכ-1 ס"מ מהמעברים.

9. סימון צמחיה, ריצופים וכו/ הינם להתרשמות בלבד. את החברה תחייב תוכנית הפיתוח

המאושרת בלבד.

10. סימון רחבה/ות מרוצפות בשטחים פרטיים מחוץ לדירות, הינם להתרשמות בלבד, הביצוע

בפועל לפי החלטת החברה וככול שצוין במפרט המכר.

11. ניקוז החצרות מתבצע באופן טבעי. סידור שיפועי ניקוז פני הקרקע בחצרות הפרטיות להרחקת המים משולי הבניין הינה באחריות הרוכש. בקירות של המגרשים מתוכננים פתחי ניקוז וחל על הרוכש איסור לבטלם.

בדירה:

1. המידות המתוארות בתכנית הן מידות בניה (ברוטו), מקיר בניה ו/או קיר מסך (מעל גובה פנלים). המידות הגלויות (נטו) של החללים- מתקבלות ע"י החסרת עובי הטיח ו/או החיפוי, בכל צד לפי הצורך.

2. תיתכנה סטיות מהמידות המוצגות בתוכנית גם לאחר הפחתה כאמור, כתוצאה משינויים הנובעים מאילוצי התכנון והביצוע, לרבות הכנסת עמודים קורות או צנרת, או כתוצאה מתיאום בין הדרישות ההנדסיות והמפרטים הטכניים, וכן כתוצאה מדרישות הרשות, או ממגבלות של דיוק בביצוע וכיו"ב.

3. לפי צו מכר דירות, הסטיות במידות כאמור לא ייחשבו כסטייה ו/או, אי התאמה מתיאור זה ובתנאי שלא יעלו על 2% משטח הדירה ושטחים אחרים (למעט שטח חצר שבה מותרת סטיה בשיעור של עד 5%).

4. עקב המיקום המיועד של המזגנים, תעלות מיזוג אוויר ומערכות לאוורור טכני, מתזים וגלאים (באם קיימים), כמו כן, לגבי כל יתר המערכות במידת הצורך, יתכן ויעשו הנמכות תקרה ככל שיידרש מתחת לתקרת הבטון, שלא בהכרח יסומנו בתוכניות המכר.

5. מיקום הנמכות התקרה, במידה וקיימות במפרט ו/או בתוכניות כל שהן, יכול להשתנות בהתאם לצורך עפ"י קביעת האדריכל ותיתכנה הנמכות תקרה נוספות מעבר למסומן בתוכניות.

בדירה יבוצעו הנמכות תקרה וקרניזים למערכת מתזים (ספרינקלרים),אשר אינן מסומנות בתוכניות המכר ומיקומם ייקבע לפי הוראות דרישות כיבוי אש והרשויות.

6. בחלון המשמש כ"פתח חילוץ" אין לקבוע סורג קבוע.

7. מיקום צינורות אוורור ושחרור אוויר בממד"ים ומיקום מתקן הסינון יכול להשתנות בהתאם ולהנחיית פיקוד העורף.

8. מיקומם הסופי של ההכנות למזגנים והמתזים, ייקבעו עפ"י קביעת המתכננים.

9. מיקומם הסופי של צנרת מי גשם, צנרת ניקוז, קולטני ביוב ופתחי ביקורת, ברצפה ו/או תקרה ו/או בקירות ו/או בצמוד לקירות, גם באם אינם מסומנים בתוכניות המכר, ייקבעו עפ"י קביעת המתכננים.

תרשם זיקת גישה למערכות משותפות העוברות בשטחים פרטיים.

10. קבועות הסניטציה (ברזים, כיורים, אסלות, אמבטים וכו') המופיעות בתוכנית זו הינן להמחשה בלבד.

אין להתייחס למידותיהן, מיקומן המדויק או צורתן, אלא למפורט במפרט המכר.

11. ריהוט ו/או כל פרט אחר שלא צוינו במפורש במפרט המכר, המופיעים בתוכנית זו כגון: (כיריים, מקרר, מדיח כלים, מכונת כביסה, ארונות, שולחן פינת אוכל, ספות וכו'), משורטטים לצורך המחשה בלבד. וכהצעה למיקומם, ואינם כלולים בדירה ולכן אינם מהווים חלק מהעסקה.

12. בתוכניות המכר, בחלקם או בשלמותם, פרטי בליטות ו/או שקעים הנובעים מתכנון וביצוע של עבודות הבניה, הקוסנטרוקציה והמערכות, כגון עמודים, קורות, קווי צנרת (גלויים ו/או מכוסים) וכד' ככל שמסומנים אינם סופיים. לרוכש לא תהיה שום טענה ו/או תביעה כלשהי בעניין הזה.

13. לפני הזמנת ריהוט, המשתלב בחדרים ובבניה, (כגון ריהוט קבוע, ארונות קיר, ארונות מטבח, ארונות רחצה וכו'), יש לקחת מידות בפועל באתר, רק לאחר ביצוע הבניה בפועל, ולאחר גמר החיפויים. אין לבצע הזמנה לריהוט או ציוד על סמך תכנית זו.

14. ייתכנו שינויים בפתחים, בגודלם, מיקומם, כיוון פתיחתם של דלתות/חלונות, מידתם או צורתם, לרבות שינויים בחזיתות בהם פתחים אלו ממוקמים.

15. ביציאה למרפסות הפתוחות- אפשר שיהיה סף/מדרגה, עד20 ס"מ בין שני מפלסי הריצוף הסמוכים.

16. פני הריצוף בתוך הדירה מוגבהים כ-1 ס"מ מפני הריצוף במבואה חיצונית.

17. פני הריצוף בתוך הממ"ד מוגבהים כ-2 ס"מ מפני הריצוף בדירה.

18. פני הריצוף בתוך חדר/י הרחצה מונמכים כ-1 ס"מ מפני הריצוף בדירה.

19. סימון המטבח הינו רעיוני, דגם ואורך הארונות יקבעו בהתאם למצוין במפרט המכר.

20. כיוון פתיחת חלונות/דלתות, לרבות מס' כנפיים המוצגים בתוכנית הינם להמחשב בלבד.הביצוע בפועל יעשה לפי הנחיות יועץ אלומיניום.

21. במקרה של סתירה בין תכנית זו למפרט המכר- יקבע מפרט המכר.

חתימת המוכר: _____

חתימת הקונה: _____

פרץ לוזון בנין ופיתוח בע"מ
מבית בנייה מבית טוב

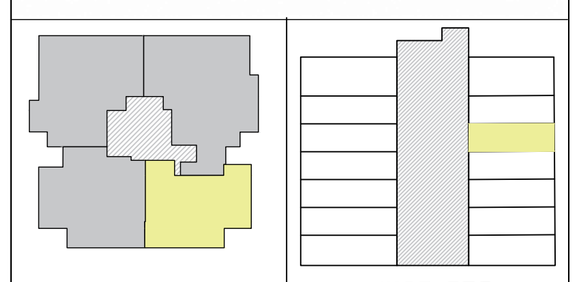

חתך סכמטי

סכמה קומתית

שם הפרוייקט: פסגת רמות באר שבע

מגרש מס': 135A

מס' דירה: 18

בניין מס': 5

מס' חדרים: 3

קומה: 4

טיפוס דירה: E3

קנ"מ: 1:50

תאריך: 05/07/2026

צ.ו אדריכלים
אדריכלות | תב"ע | נגישות

מקרא:

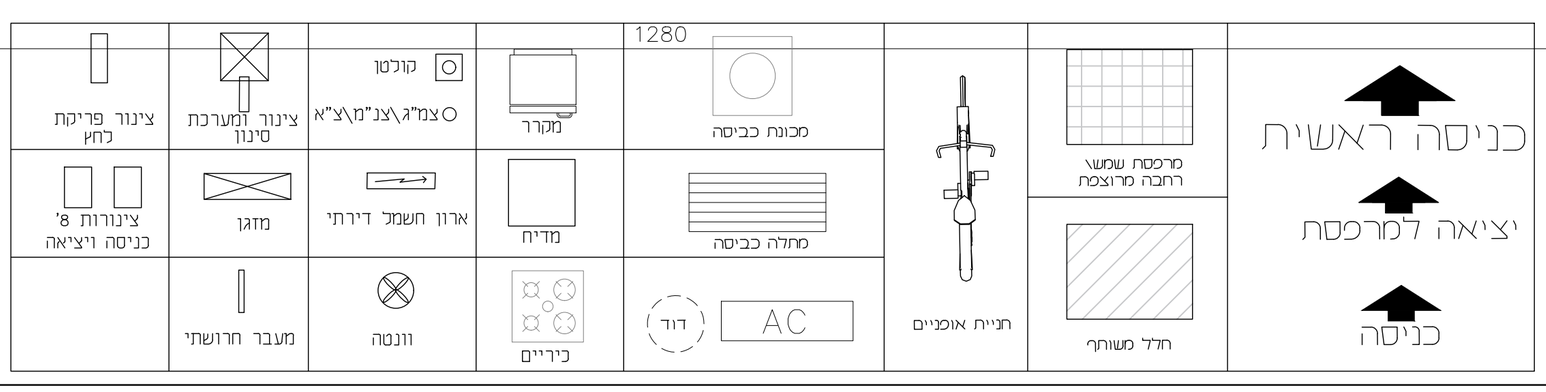

N